iRest

MASÁŽNE KRESLO

Queentri A357

Návod na používanie

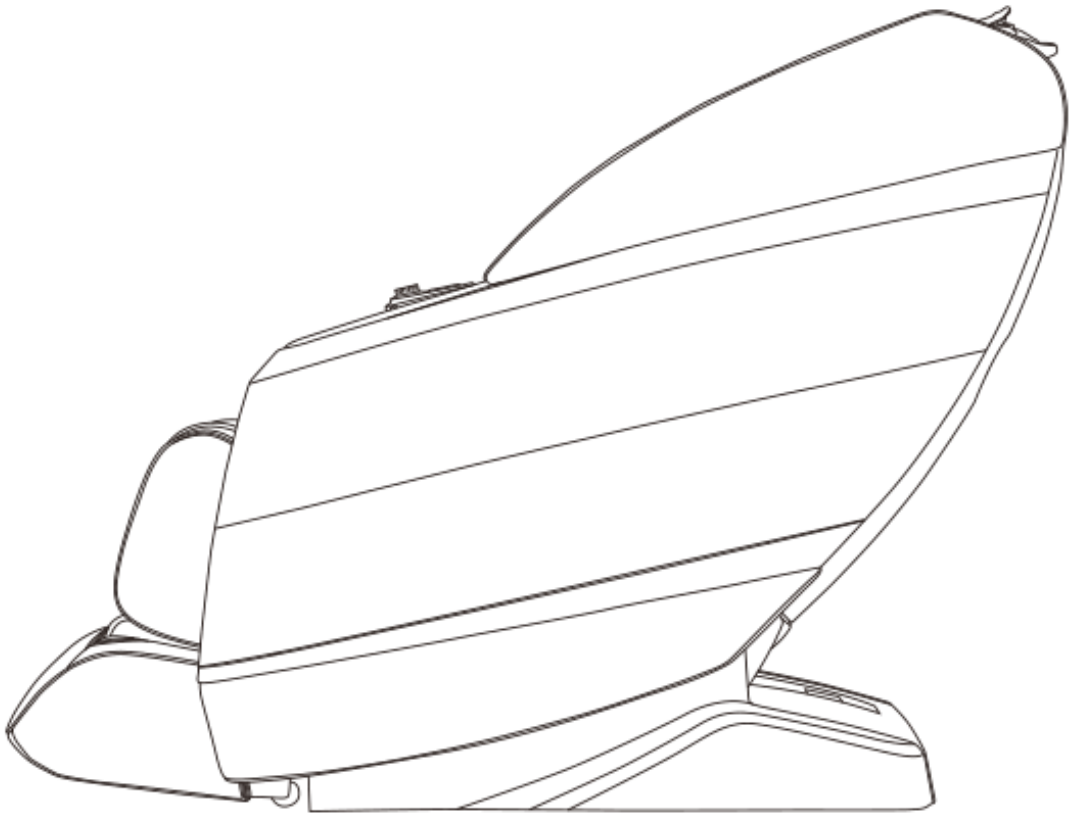

NÁVOD SI USCHOVAJTE

Pred použitím si prečítajte bezpečnostné pokyny.

Úvod a obsah

Ďakujeme, že ste si zakúpili tento výrobok. Pred jeho použitím si pozorne prečítajte tento návod, aby ste vedeli výrobok správne používať. Osobitnú pozornosť venujte dôležitým bezpečnostným upozorneniam. Návod si starostlivo uschovajte na neskoršie použitie.

Poznámka výrobcu: Naša spoločnosť si vyhradzuje právo meniť dizajn výrobku a poskytovať jeho výklad. Ak sa funkcie výrobku dostupného na trhu líšia od opisu v návode, ide o bežnú aktualizáciu výrobku, o ktorej naša spoločnosť nebude osobitne informovať. Rozhodujúce sú funkcie a farba skutočného výrobku.

Obsah

Kapitola	Strana
Pred použitím	
Bezpečnostné opatrenia	2-5
Montáž jednotlivých častí	6
Umiestnenie masážneho kresla	7-8
Pred použitím	9
Konštrukcia výrobku	10-15
Používanie	
Pokyny na používanie	16-31
Ukončenie masáže	31
Údržba	
Čistenie a údržba	32
Dôležité informácie	
Riešenie problémov	33
Technické údaje	34

Slovenský preklad anglickej časti dodaného návodu iRest Queentri (A357). Poľská časť obsahuje druhú jazykovú verziu toho istého návodu. Číslovanie strán 1-34 zodpovedá anglickej predlohe. Názvy na ovládači a hlasové príkazy zostávajú uvedené aj v pôvodnom jazyku. Rozpory v predlohe sú označené pri príslušných funkciách.

Bezpečnostné opatrenia

Nasledujúce pokyny sa musia dodržiavať. Pred použitím si pozorne prečítajte všetky príslušné pokyny. Uvedené upozornenia vám pomôžu používať výrobok bezpečne a správne.

Podľa závažnosti možného poranenia alebo poškodenia v dôsledku nesprávneho používania sa upozornenia delia na „Varovanie“ a „Upozornenie“. Obe kategórie sú dôležité pre bezpečnosť a musia sa dodržiavať. Všímajte si aj symbol pri každom bezpečnostnom pokyne.

Označenie	Význam
Varovanie	Nesprávne používanie môže spôsobiť vážne poranenie alebo smrť.
Upozornenie	Nesprávne používanie môže spôsobiť ľahké poranenie alebo škodu na majetku.
Zákaz	Bezpodmienečný zákaz.

Osoby, ktoré nesmú používať tento výrobok

- Zariadenie nie je určené osobám (vrátane detí) s telesným postihnutím, zmyslovými alebo neurologickými poruchami ani osobám bez potrebných skúseností a znalostí, pokiaľ ich pri používaní zariadenia neusmerňuje a nekontroluje osoba zodpovedná za ich bezpečnosť. Na deti sa musí dohliadať, aby sa so zariadením nehrali.
- Pacienti s osteoporózou.
- Pacienti so závažným ochorením srdca a osoby s implantovanými zdravotníckymi pomôckami, napríklad kardiostimulátormi a defibrilátormi, ktoré sú citlivé na elektromagnetické vlny.
- Osoby s horúčkou nad 38 °C.
- Tehotné ženy, ženy krátko po pôrode a ženy počas menštruácie.
- Osoby, ktorým lekár zakázal masáž z dôvodu trombózy, aneuryzmy, závažných kŕčových žíl alebo iných ochorení krvného obehu. Počas dvoch týždňov od vzniku krvnej zrazeniny je prísne zakázaná akákoľvek masáž časti tela, v ktorej sa zrazenina nachádza.
- Pacienti s poranením alebo kožným ochorením.
- Deti mladšie ako 14 rokov bez dozoru a osoby v bezvedomí.
- Osoby, ktoré podľa pokynov lekára potrebujú odpočinok alebo sa necítia dobre.
- Osoby s abnormalitami chrbtice alebo skoliózou, ako aj osoby, ktorým lekár používanie výrobku zakázal z dôvodu iného ochorenia.
- Osoby s mokrým telom.

Výrobok má horúci povrch. Osoby so zníženou citlivosťou na teplo musia byť pri jeho používaní opatrné.

Bezpečnostné opatrenia

Dôležité bezpečnostné varovania

- Zabráňte deťom v prístupe k pohyblivým častiam výrobku.
- Používajte vhodný zdroj napájania s riadnym uzemnením.
- Po použití a pred čistením vytiahnite zástrčku zo zásuvky, aby ste predišli poraneniu osôb alebo poškodeniu výrobku.
- Výrobok používajte podľa pokynov v tomto návode.
- Nepoužívajte neodporúčané diely ani príslušenstvo.
- Výrobok nepoužívajte vonku.
- Výrobok nepoužívajte v blízkosti otvoreného ohňa, napríklad kachlí. Počas používania nefajčite.
- Na výrobku nepoužívajte vyhrievacie zariadenia, napríklad elektrické prikrývky.
- Nesadajte si na operadlo, masážny mechanizmus nôh, ramennú časť ani podrúčky a nestúpajte na sedadlo.
- Pred obsluhou si pozorne prečítajte pokyny na používanie.
- Výrobok nikdy nepoužívajte na účely, ktoré nie sú uvedené v návode.
- Odporúčaná dĺžka jedného použitia je 20 minút.
- Výrobok nepoužívajte, ak je poťah alebo koženka prasknutá či poškodená.
- Nevhadzujte do výrobku žiadne predmety.
- Počas používania nikdy nezaspávajte.
- Výrobok nepoužívajte pod vplyvom alkoholu ani vtedy, keď sa necítite dobre.
- Výrobok nepoužívajte počas jednej hodiny po jedle.
- Pri používaní nevyvíjajte nadmernú silu, aby ste predišli poraneniu.
- Výrobok nepoužívajte na iný účel než na masáž.
- Ak sa poškodí napájací kábel, musí ho vymeniť odborník výrobcu, jeho servisného oddelenia alebo obdobne kvalifikovaný odborník, aby sa predišlo nebezpečenstvu.

Prostredie používania

- Výrobok nepoužívajte vo veľmi vlhkom prostredí, napríklad v kúpeľni.
- Pri prudkej zmene teploty okolia okamžite prestaňte výrobok používať.
- Výrobok nepoužívajte v silne prašnom prostredí ani v prostredí s korozívnymi látkami.
- Výrobok nepoužívajte v malom priestore ani na mieste bez dostatočného vetrania.

Bezpečnostné opatrenia

Podmienky skladovania

- Teplota v miestnosti na skladovanie: 5 °C až 40 °C.
- Relatívna vlhkosť vzduchu (RH): 20 % až 80 %. Miestnosť musí byť dobre vetraná a bez korozívnych plynov.

Servis a údržba výrobku

- Údržbu výrobku smie vykonávať iba servisné stredisko určené výrobcom. Používateľ nesmie výrobok bez povolenia rozoberať ani opravovať.
- Po použití nezabudnite vypnúť hlavný vypínač.
- Výrobok nepoužívajte, ak je elektrická zásuvka uvoľnená.
- Ak sa výrobok nebude dlhší čas používať, zvinte napájací kábel a uložte ho do suchého a bezprašného prostredia.
- Výrobok neskladujte pri vysokej teplote ani v blízkosti otvoreného ohňa. Nevystavujte ho dlhodobo priamemu slnečnému žiareniu.
- Výrobok čistite suchou handričkou. Nikdy nepoužívajte riedidlo, benzén ani alkohol.
- Mechanické súčasti výrobku sú osobitne navrhnuté a vyrobené, preto nevyžadujú osobitnú údržbu.
- Do výrobku nepichajte ostrými predmetmi.
- Výrobok nepresúvajte na kolieskach ani neťahajte po nerovnom povrchu. Pri takomto presune ho zdvihnite.
- Výrobok používajte s prestávkami. Nenechávajte ho pracovať nepretržite dlhý čas.

Riešenie bežných prevádzkových problémov

- Zvuk motora počas prevádzky je bežným prevádzkovým zvukom.
- Ak ovládač nefunguje správne, skontrolujte spoľahlivé pripojenie zástrčky k zásuvke a zapnutie hlavného vypínača.
- Po uplynutí stanoveného času prevádzky sa výrobok automaticky vypne. Ak pracuje dlhý čas, tepelná ochrana ho automaticky zastaví. Znova sa môže používať po polhodine.

Bezpečnostné opatrenia

Bezpečnosť pri používaní

- Skontrolujte, či napätie v sieti zodpovedá technickým údajom výrobku.
- Zástrčku nikdy nezasúvajte ani nevyťahujte mokrými rukami.
- Zabráňte vniknutiu vody do výrobku, aby ste predišli úrazu elektrickým prúdom alebo poškodeniu výrobku.
- Pri pripájaní a odpájaní neťahajte za napájací kábel. Hrubé zaobchádzanie je zakázané.
- Nepoškodzujte elektrické vodiče a neupravujte elektrické obvody výrobku.
- Časti pod napätím, napríklad hlavný vypínač a zástrčku, nečistite mokrou handričkou.
- Pri výpadku elektrického napájania sa vzdiaľte od výrobku, aby ste predišli poraneniu pri náhlom obnovení napájania.
- Ak výrobok pracuje neobvykle, okamžite ho prestaňte používať a obráťte sa na miestneho dodávateľa.
- Ak sa necítite dobre, prestaňte výrobok používať a poraďte sa so svojím lekárom.

Montáž jednotlivých častí

Montáž masážneho mechanizmu lýtok

1. Zapojte elektrické vodiče mechanizmu lýtok a vzduchovú hadičku do príslušných konektorov v prednej časti zostavy oceľového rámu (obrázok 1).

2. Po pripojení vodičov otvorte oba upevňovacie kryty mechanizmu lýtok na zostave oceľového rámu (obrázok 2).

3. Zdvihnite mechanizmus lýtok, vložte ho do zárezov, zatvorte upevňovacie kryty a nakoniec ho zaistite dvoma skrutkami M4 × 10 (obrázok 3).

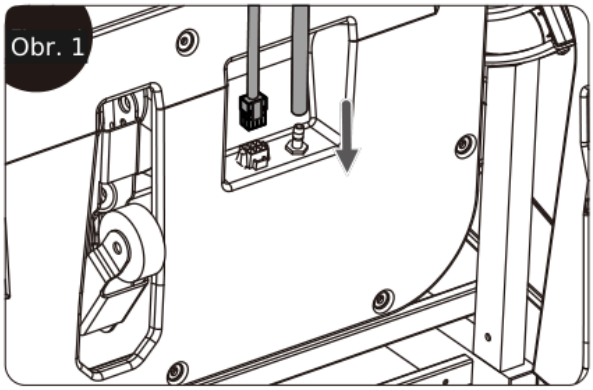

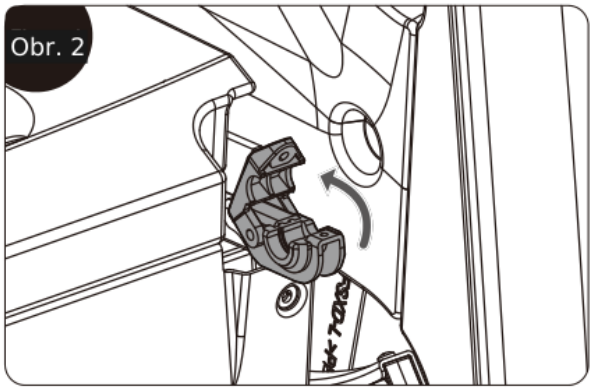

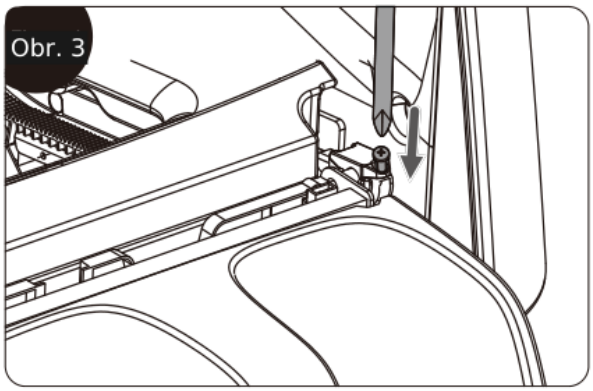

Obrázky 1-3 - Pripojenie, osadenie a upevnenie mechanizmu lýtok.

Umiestnenie masážneho kresla

Priestor na umiestnenie

Zabezpečte dostatok priestoru na naklopenie masážneho kresla. Za kreslom ponechajte odstup aspoň 12 cm.

Kreslo nevystavujte vysokým teplotám spôsobeným slnečným žiarením ani ho neumiestňujte napríklad pred vykurovacie zariadenie. Zvoľte miesto bez vysokých teplôt a priameho slnečného žiarenia.

Pri dlhodobom používaní na jednom mieste sa odporúča položiť pod kreslo mäkkú podložku. Podložka má pokrývať plochu, na ktorej sa kreslo dotýka podlahy, aj plochu, na ktorej sa podlahy dotýkajú vaše chodidlá.

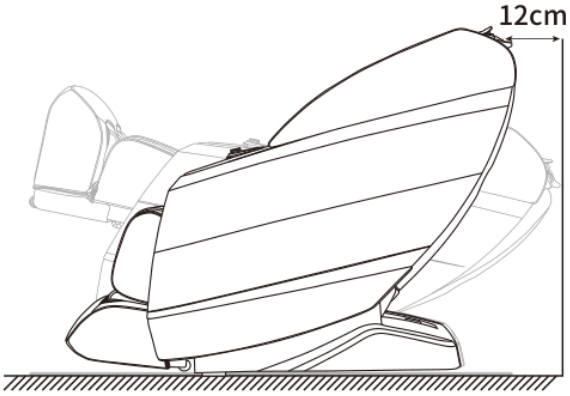

Za kreslom ponechajte voľný priestor najmenej 12 cm.

Zdvíhanie výrobku

Kreslo zdvíhajte a prenášajte vo viacerých osobách, aby ste predišli poraneniu.

1. Pri presúvaní po podlahe náchylnej na poškodenie, napríklad drevenej, kreslo zdvihnite.
2. Zdvíhanie sa odporúča aj pri presune po podobnom type podlahy. Zabráňte poškodeniu koliesok. Pri prenášaní a ukladaní na určené miesto dávajte pozor na ruky a na pricviknutie nôh. Kreslo nepúšťajte, kým nie je úplne položené na podlahe. Keďže môže dôjsť k poškodeniu podlahy, odporúča sa na ňu položiť podložky.

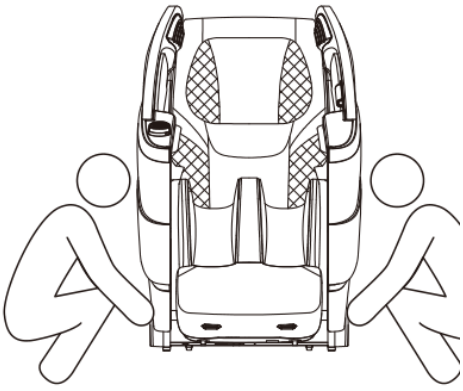

Zdvíhanie a prenášanie kresla vo viacerých osobách.

Umiestnenie masážneho kresla

Spôsob presúvania

Na presúvanie masážneho kresla používajte zadné kolieska. Kreslo nakloňte dozadu približne o 45°, ako je znázornené na obrázku.

> Upozornenie: Pri použití nadmernej sily pri nakláňaní sa môže kreslo úplne prevrátiť a poškodiť.

1. Pred presúvaním kreslo správne vypnite, aby sa celé vrátilo do východiskovej polohy, a potom odpojte elektrické napájanie.
2. Počas presúvania musí byť kreslo prázdne. Nesmú v ňom byť osoby, zvieratá ani voľné predmety.
3. Pri presúvaní neprechádzajte cez výškový rozdiel väčší ako 2 mm ani cez medzeru širšiu ako 5 mm.
4. Kolieska nie sú určené na jeden dlhý nepretržitý presun. Ak vzdialenosť presahuje 50 metrov, presúvajte výrobok pomaly a rovnomerne.

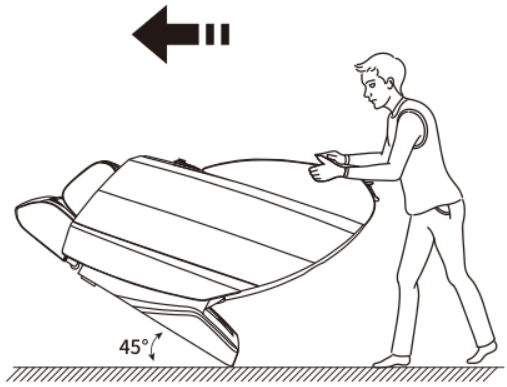

Presúvanie na zadných kolieskach pri naklonení približne o 45°.

Odnímanie a používanie hlavového a chrbtového vankúša

Hlavový vankúš môže znížiť intenzitu hnetacej masáže krku a ramien. O jeho použití sa môžete rozhodnúť podľa svojich potrieb; používanie hlavového vankúša sa odporúča.

Chrbtový vankúš je s operadlom spojený zipsom (1). Hlavový vankúš je s chrbtovým vankúšom spojený zipsom (2).

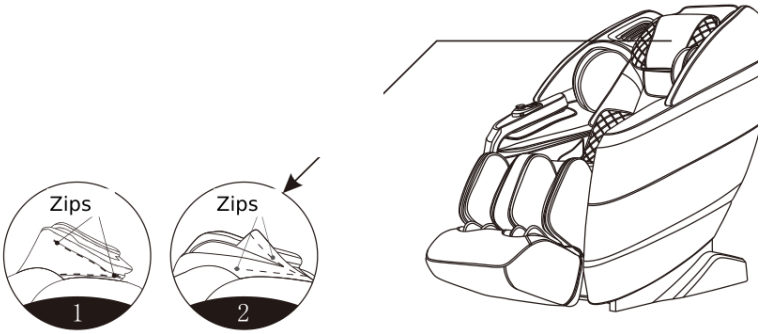

1 - Zips chrbtového vankúša. 2 - Zips hlavového vankúša.

Pred použitím

Skontrolujte okolie

Uistite sa, že sa v okolí zariadenia nenachádzajú ľudia, domáce zvieratá ani iné predmety.

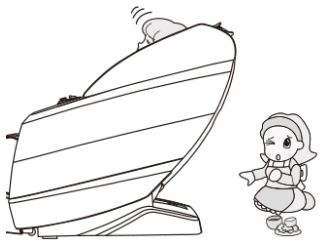

Skontrolujte medzery v zariadení

Pred masážou sa uistite, že v priestore nôh, chodidiel a ďalších častí nie sú zachytené cudzie predmety.

Za žiadnych okolností nevkladajte ruky, nohy ani hlavu do priestoru medzi mechanizmom dolnej časti nôh a hlavným telesom kresla ani do priestoru medzi podrúčkou a krytom kresla. Ruky, nohy ani hlava sa nesmú dostať pod látkový alebo koženkový poťah masážnej oblasti.



Zapnutie napájania

1. Pripojte napájací kábel ku kreslu.

2. Zasuňte zástrčku do elektrickej zásuvky.

3. Hlavný vypínač prepnite do polohy „I“.

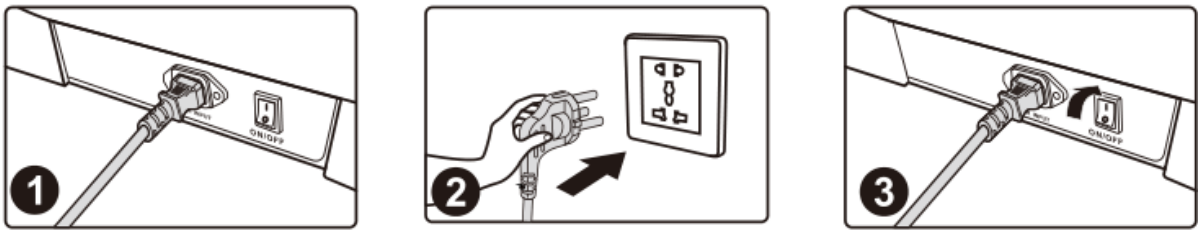

- Pred použitím skontrolujte, či napájací kábel a zástrčka nie sú poškodené.
- Výrobok napájajte v súlade s elektrickými požiadavkami uvedenými na jeho typovom štítku.
- Je prísne zakázané používať iné napájanie než menovité napájanie výrobku.
- Je prísne zakázané bez povolenia pripájať rôzne zariadenia na premenu napájania na účely napájania výrobku.

Konštrukcia výrobku

Popis jednotlivých častí

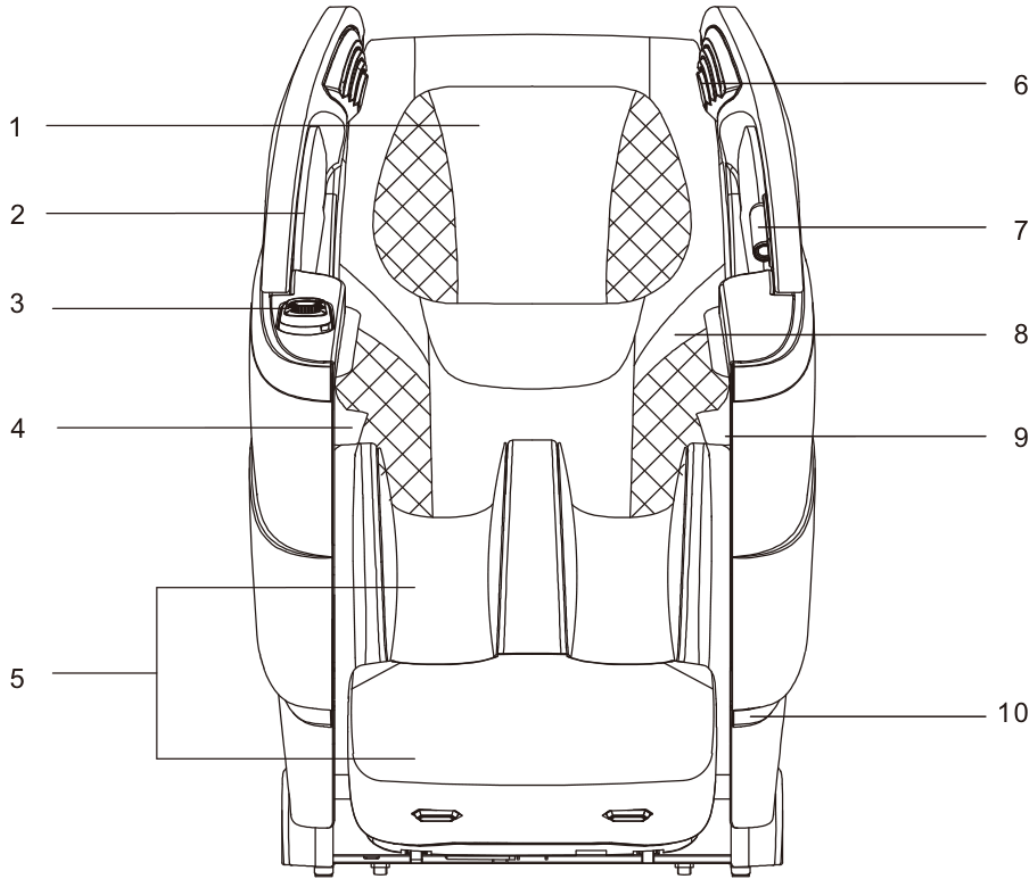

Číslo	Časť výrobku
1	Hlavový vankúš
2	Zostava vzduchovej masáže ramien
3	Tlačidlá rýchleho ovládania na podrúčke
4	Zostava vzduchovej masáže v podrúčkach
5	Masážny mechanizmus nôh
6	Rozšírený bočný kryt
7	Svetlo na čítanie
8	Chrbtový vankúš
9	Diaľkový ovládač
10	Náladové osvetlenie

Konštrukcia výrobku

Rozmiestnenie funkcií

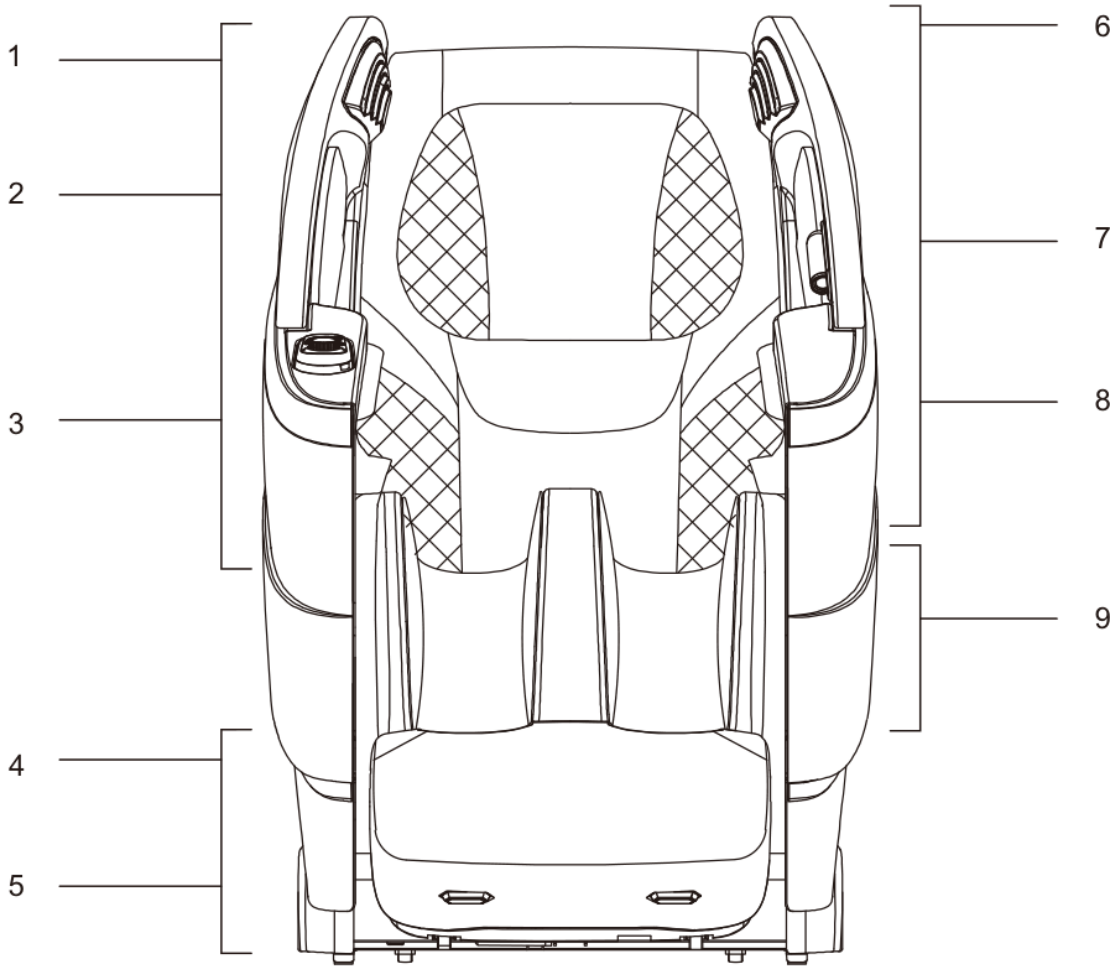

Číslo	Funkcia
1	Zabudovaný mikrofón hlasového ovládania
2	Masáž ramien vzduchovými vakmi
3	Masáž dlaní vzduchovými vakmi
4	Masáž dolnej časti nôh vzduchovými vakmi
5	Masáž chodidiel vzduchovými vakmi a valčeková masáž chodidiel
6	3D digitálne ozvučenie na prehrávanie hudby po oboch stranách hlavy
7	Mechanická masáž od hlavy a krku až po sedaciu oblasť
8	Vyhrievanie chrbta; funkcia vyhrievania; vzduchový vak v oblasti drieku
9	Masáž nôh vzduchovými vakmi

Konštrukcia výrobku

Tlačidlá rýchleho ovládania na podrúčke

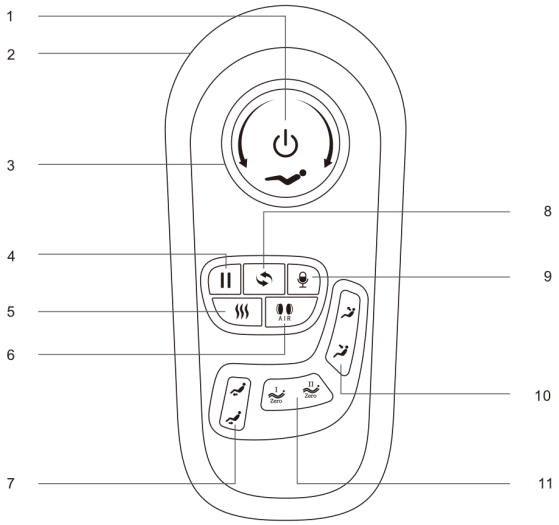

Číslo	Ovládací prvok a jeho funkcia
1	ON/OFF - Zapnutie alebo vypnutie masáže.
2	Nabíjací port USB - Rýchle nabíjanie s výkonom 18 W.
3	Ovládač spoločného nastavenia - Súčasné nastavenie zdvíhania a spúšťania operadla a rámu lýtkovej časti.
4	Pauza - Pozastavenie všetkých masážnych funkcií.
5	Vyhrievanie - Zapnutie alebo vypnutie funkcie vyhrievania.
6	Vzduchová masáž - Zapnutie alebo vypnutie masáže vzduchovými vakmi.
7	Zdvíhanie a spúšťanie mechanizmu nôh - Nastavenie rámu lýtkovej časti nahor alebo nadol.
8	AUTO - Prepínanie automatických programov.
9	Hlasové ovládanie - Krátke stlačenie prebudí hlasového asistenta. Dlhé stlačenie zapne alebo vypne hlasovú funkciu.
10	Zdvíhanie a spúšťanie operadla - Nastavenie rámu operadla nahor alebo nadol.
11	Zero Gravity - Nastavenie kresla do polohy nulovej gravitácie.

Konštrukcia výrobku

Používanie svetla na čítanie

Po nabití možno svetlo na čítanie používať aj bez zapnutého napájania kresla.

Poznámka: Keď sa používateľ usadí, vyklopí svetlo smerom von (obrázok 1). Po použití ho otočí späť.

Postup: Vyklopte svetlo smerom von. Stlačením tlačidla ho zapnite (obrázok 2). Otáčaním svetla nahor a nadol nastavte požadovanú polohu (obrázok 3). Po použití svetlo vráťte do pôvodnej polohy.

Stlačenie tlačidla	Výsledok
Prvé	Svetlo sa zapne.
Druhé	Jas sa zvýši na druhú úroveň.
Tretie	Jas sa zvýši na tretiu úroveň.
Štvrté	Svetlo sa vypne.

Ďalšími stlačeniami sa tento cyklus opakuje. Po každom nastavení jasu sa svetlo automaticky vypne po jednej hodine.

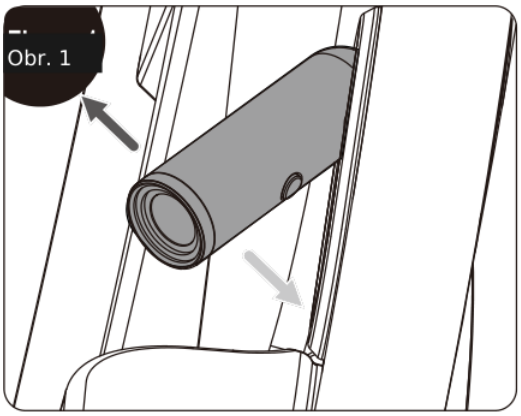

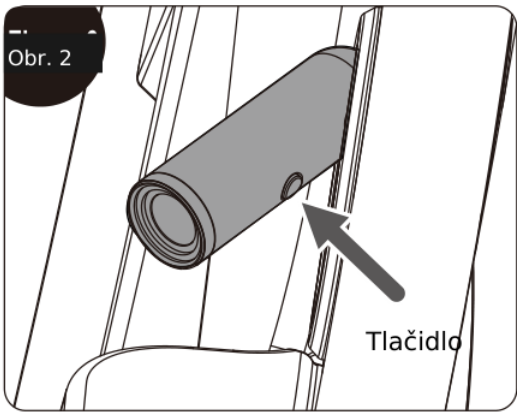

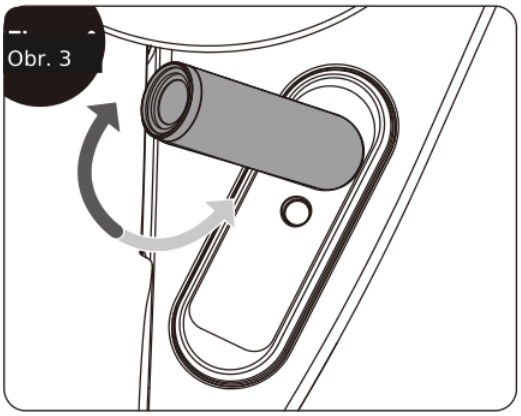

Obrázok 1 - Vyklopenie svetla. Obrázok 2 - Tlačidlo. Obrázok 3 - Zmena sklonu.

Konštrukcia výrobku

Diaľkový ovládač - rozmiestnenie tlačidiel

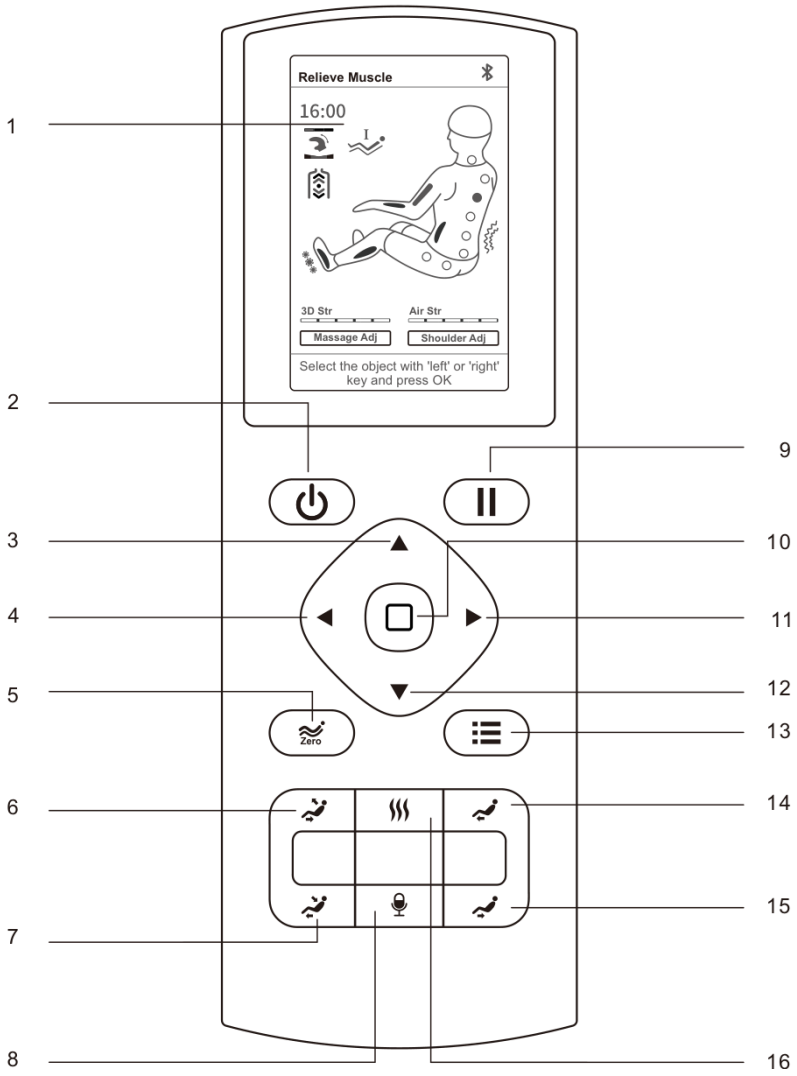

Čísla na obrázku zodpovedajú popisu na nasledujúcej strane.

Text na hlavnej obrazovke	Slovenský význam
Relieve Muscle	Uvoľnenie svalov
3D Str	Intenzita 3D masáže
Air Str	Intenzita vzduchovej masáže
Massage Adj	Nastavenie masáže
Shoulder Adj	Nastavenie polohy ramien
Select the object with ‘left’ or ‘right’ key and press OK	Vyberte položku tlačidlom doľava alebo doprava a stlačte OK.

Konštrukcia výrobku

Diaľkový ovládač - popis tlačidiel

Číslo	Ovládací prvok a jeho funkcia
1	Displej.
2	ON/OFF - Zapnutie alebo vypnutie masážneho kresla.
3	Nahor - Výber položky vyššie v menu alebo nastavenie smerom nahor.
4	Doľava - Výber položky vľavo alebo návrat do predchádzajúceho menu.
5	Zero Gravity - Cyklické prepínanie polôh Zero Gravity I, Zero Gravity II, Zero Gravity III a vypnutie tejto funkcie.
6	Zdvihnutie do sedu - Nastavenie uhla kresla smerom nahor.
7	Sklopenie kresla - Nastavenie uhla kresla smerom nadol.
8	Hlasové ovládanie - Prebudenie hlasového asistenta.
9	Pauza - Pozastavenie masáže alebo jej obnovenie.
10	Potvrdenie (OK) - Potvrdenie alebo zrušenie vybranej masážnej funkcie.
11	Doprava - Výber položky vpravo alebo prechod do nasledujúceho menu.
12	Nadol - Výber položky nižšie v menu alebo nastavenie smerom nadol.
13	Menu - Otvorenie hlavnej obrazovky výberu funkcií.
14	Zdvihnutie mechanizmu nôh - Nastavenie mechanizmu nôh smerom nahor.
15	Spustenie mechanizmu nôh - Nastavenie mechanizmu nôh smerom nadol.
16	Vyhrievanie - Zapnutie alebo vypnutie funkcie vyhrievania.

Pokyny na používanie

Spustenie masáže a prispôsobenie používateľovi

Nasledujúci postup používajte po zapnutí napájania kresla.

1. Stlačením tlačidla ON/OFF na diaľkovom ovládači alebo dlhým stlačením tlačidla ON/OFF na pravej podrúčke zapnite masáž.
2. Vyberte automatický program podľa pokynov na diaľkovom ovládači alebo hlasových pokynov. Ak sa žiadna činnosť nevykoná dlhšie ako 20 minút, kreslo sa automaticky vypne.
3. Po výbere automatického programu sa kreslo automaticky nastaví do polohy Zero Gravity. Počkajte, kým sa nastavenie dokončí. Stlačením tlačidla potvrdenia (OK) môžete tento krok preskočiť a prejsť priamo na ďalší krok.
4. Počkajte na dokončenie zisťovania telesných proporcií. Stlačením tlačidla potvrdenia (OK) môžete zisťovanie preskočiť a začať masáž priamo.
5. Po dokončení zisťovania telesných proporcií vás diaľkový ovládač alebo hlasový asistent vyzve na jemné nastavenie polohy ramien. Ak sa masážne valčeky zastavia vo výške vašich ramien, nastavenie nie je potrebné; stlačením OK spustite masáž. V opačnom prípade nastavte valčeky do výšky ramien tlačidlami nahor alebo nadol a potom stlačte OK. Ak počas 20 sekúnd nevykonáte žiadne nastavenie, aktuálna poloha valčekov sa automaticky použije ako poloha ramien a začne sa masáž.

Text na obrazovke	Slovenský význam
Auto lying down…	Automatické sklopenie…
Attention, please! Make sure there is no body…	Pozor! Uistite sa, že sa v priestore pohybu nenachádza žiadna osoba.
Body detection / Please wait…	Zisťovanie telesných proporcií / Čakajte…
OK to skip	Stlačením OK preskočíte tento krok.
Shoulder Adj	Nastavenie polohy ramien
Position too low / Proper position / Position too high	Poloha je príliš nízko / Správna poloha / Poloha je príliš vysoko
Please use ‘up’ or ‘down’ key to select and press OK	Vyberte položku tlačidlom nahor alebo nadol a stlačte OK.

Pokyny na používanie

Funkcia pozastavenia

Po zapnutí masážneho kresla stlačte tlačidlo pauzy na diaľkovom ovládači alebo na podrúčke. Kreslo prejde do stavu pozastavenia a všetky masážne funkcie sa zastavia. Opätovným stlačením tlačidla pauzy na ovládači alebo na podrúčke sa obnoví predchádzajúci stav masáže.

Ak pozastavenie trvá dlhšie ako 20 minút, kreslo sa automaticky vypne.

> V pozastavenom stave nemožno používať ostatné funkcie okrem vypnutia a obnovenia masáže tlačidlom pauzy.

Pause! - Pozastavené!
Click pause button to restore use - Na obnovenie používania stlačte tlačidlo pauzy.

Automatické programy

Tieto funkcie používajte po zapnutí kresla.

1. Výber automatického programu

1. Stlačením tlačidla Menu na diaľkovom ovládači otvorte hlavné menu.
2. Vyberte položku Auto Mode (Automatický režim) a tlačidlom potvrdenia (OK) otvorte menu automatických programov.

> Menu → Auto Mode (Automatický režim) → Výber programu → OK

Položka hlavného menu	Slovenský význam
Auto Mode	Automatický režim
Manual Mode	Manuálny režim
Air Massage	Vzduchová masáž
Other Function	Ďalšie funkcie
Customise	Vlastné uložené programy
Setting	Nastavenia

Automatické programy

3. krok výberu: Vyberte požadovaný automatický program a stlačením tlačidla potvrdenia (OK) spustite masáž. Zobrazí sa hlavná informačná obrazovka.

2. Popis automatických programov

Program	Popis
Total Relax Úplné uvoľnenie	Pružné vodiace lišty umožňujú polohu tela bližšiu k vodorovnému ležaniu. Účinné protismerné oblúkové naťahovanie chrbta pomocou 3D mechanizmu vytvára naťahovanie bez tlaku, účinne zmierňuje bolesť driekových svalov a odstraňuje únavu. Prináša lepší masážny zážitok a uvoľňuje telesné aj duševné napätie.
Chinese Massage Čínska masáž	Využíva najmä masážne techniky tradičnej čínskej medicíny a 3D masáž chrbta a drieku na podporu krvného obehu, uvoľnenie meridiánov a blokád v oblasti chrbta a drieku. Je vhodná pre osoby s bolesťami chrbta a drieku a s preťažením driekových svalov. Intenzita masáže je jemná.
Relieve Muscle Uvoľnenie svalov	Najmä hnetením, poklepávaním a tlakom prstov pôsobí hlbokým tlakom na krk, chrbát, driek, sedaciu oblasť a nohy. Zmierňuje únavu tela a umožňuje jeho lepšie uvoľnenie.
Body Balance Rovnováha tela	Prevažuje celotelová vzduchová masáž. Vzduchové vaky striedajú hnetenie a tlak, aby podporili krvný obeh, zmiernili bolesť rôznych častí tela a dôkladne uvoľnili svalovú únavu. Poznámka: prevláda celotelová vzduchová masáž s častým pôsobením vzduchových vakov.
Thai Massage Thajská masáž	Využíva najmä elektrické pohony lýtkovej časti a operadla. Pomocou vzduchovej masáže zafixuje nohy, ruky a ramená a potom vykonáva naťahovaciu masáž. Masážny mechanizmus sa pritom opiera o chrbát a driek a vykonáva 3D terapeutickú masáž, čím uvádza telo do thajského strečingu. Je vhodná pre osoby s vysokým napätím a na zlepšenie držania tela s predklonenou hlavou a zhrbeným chrbtom. Intenzita masáže je silná.

Automatické programy

Program	Popis
Full-body Stretch Celotelové naťahovanie	Využíva najmä hnetenie, poklepávanie, tlak prstov a terapeutické masážne techniky. Vzduchová masáž zafixuje nohy, ruky a ramená a následná naťahovacia masáž uvoľňuje meridiány, podporuje krvný obeh a zmierňuje blokády v tele.
Neck & Shoulder Care Starostlivosť o krk a ramená	Krk a ramená masíruje najmä hnetením a naťahovaním, hornú časť chrbta terapeutickou masážou. Následne pôsobí tlakom na akupunktúrny bod Jianjing na zmiernenie krčnej spondylózy a uvoľnenie svalov krku a ramien. Intenzita je jemná. Program je vhodný pre kancelárskych pracovníkov s únavou krčnej oblasti.
Spine Traction Trakcia chrbtice	Oblasť drieku masíruje najmä hnetením, poklepávaním a terapeutickou masážou. Mechanizmus sa pritom opiera o chrbát a driek a vykonáva 3D terapeutickú masáž na zmiernenie bolesti driekovej chrbtice. Termostaticky riadené vyhrievanie v oblasti drieku udržiava príjemnú teplotu. Jemná až stredná intenzita a príjemná teplota poskytujú hrejivý masážny zážitok.
Leg&foot Relieve Uvoľnenie nôh a chodidiel	Ramená a driek masíruje najmä hnetením, poklepávaním a kombináciou oboch techník. Vzduchová masáž nôh a chodidiel pôsobí stláčaním a prináša ich upokojenie. Program je vhodný pre osoby so sedavým spôsobom života a nízkou záťažou nôh a chodidiel. Zmierňuje bolesti krčnej a driekovej chrbtice pri dlhom sedení a zároveň uvoľňuje nohy a chodidlá. Intenzita je jemná.
Superior Enjoyable Výnimočný pôžitok	Celotelová vzduchová masáž je doplnená valčekovou masážou chodidiel a hnetacou masážou lýtok. Funkcia naťahovania lýtok je vypnutá. Program je vhodný pre starších ľudí a osoby s namáhaným chrbtom. Intenzita je jemná.
President Cosy Prezidentské pohodlie	Ramená, krk, chrbát a driek masíruje najmä hnetením, poklepávaním a ich kombináciou. Hlbokou masážou zmierňuje únavu, podporuje krvný obeh a uvoľňuje napätie. Je vhodný pre mužov. Intenzita je stredná.
Keep Fit Udržiavanie kondície	Ramená, krk, driek a boky masíruje hnetením a tlakom prstov. Celotelová masáž uvoľňuje telo a myseľ a poskytuje starostlivosť na úrovni kráľovnej. Program je vhodný pre ženy. Intenzita je jemná.

Automatické programy

Program	Popis
Office Regimen Starostlivosť pri práci v kancelárii	Ramená, krk a driek masíruje najmä hnetením, poklepávaním a ich kombináciou. Hlbokou masážou zmierňuje bolesti ramien a krku, svalovú bolestivosť v driekovej oblasti a napomáha starostlivosti o driekovú chrbticu. Je vhodný pre kancelárskych pracovníkov a osoby so sedavým spôsobom života. Intenzita je stredná.
Health Recharge Obnova vitality	Hlbokou masážou celého tela pomocou hnetenia, poklepávania a tlaku prstov podporuje krvný obeh v celom tele a predchádza tvorbe krvných zrazenín. Je vhodný pre osoby, ktoré trávia veľa času doma a nerady chodia von. Intenzita je stredne jemná.
Energy Boost Príval energie	Driek, ramená a krk masíruje hnetením, poklepávaním a ich kombináciou. Hlboká celotelová masáž prebúdza životnú energiu a podnecuje telesnú energiu. Intenzita je silná. Program je vhodný pre osoby s vysokou záťažou, napríklad športovcov, na aktiváciu potenciálu pred pretekmi.
Lunch Break Obedná prestávka	Chrbát a driek masíruje hnetením a poklepávaním a pôsobí tlakom na akupunktúrny bod Shenyu. Zlepšuje kvalitu odpočinku počas obednej prestávky, aby mal používateľ viac energie na popoludňajšiu prácu. Program je vhodný pre kancelárskych pracovníkov. Intenzita je jemná.
Back Spa Chrbtové spa	Hlboko masíruje celé telo tlakom na príslušné akupunktúrne body pomocou hnetenia, poklepávania, tlaku prstov a ďalších techník. Podnety tak prenikajú do hlbokých vrstiev svalového tkaniva. V spojení s funkciou teplého obkladu navodzuje miestny pocit tepla a reguluje čchi a krv s cieľom zahriať telo a vypudiť vlhkosť. Poznámka: celotelová masáž v kombinácii s teplým obkladom.
Sweet Dream Sladký spánok	Ramená, krk, chrbát a driek masíruje hnetením a terapeutickými technikami a pôsobí tlakom na akupunktúrne body Fengchi a Shenyu na zlepšenie kvality spánku a podporu zaspávania. Program je vhodný pre osoby so zhoršeným spánkom. Intenzita je jemná. Poznámka: súčasťou je hudba v pozadí, ktorú možno zapnúť alebo vypnúť cez položku hlasových pokynov (Voice Prompt) v nastaveniach.

Popisy účinkov programov sú prekladom tvrdení v dodanom návode výrobcu. Nemenia bezpečnostné zákazy a obmedzenia uvedené na stranách 2-5.

Manuálny režim

1. Masážne techniky

Po zapnutí kresla otvorte menu výberu techniky a vyberte požadovanú masáž. K dispozícii je 11 techník: hnetenie, poklepávanie I, poklepávanie II, hnetenie s poklepávaním, shiatsu I, shiatsu II, uchopenie ramien a techniky 3D I, 3D II, 3D III a 3D IV. Po výbere stlačte OK. Spustí sa masáž v manuálnom režime. Zvolená technika sa zobrazuje na informačnej obrazovke.

Menu → Manual Mode (Manuálny režim) → Wise (Výber techniky) → OK

Zobrazenie	Slovenský význam	Nastaviteľné parametre
OFF	Vypnuté	Šírka
Knead	Hnetenie	Rýchlosť
Tap I	Poklepávanie I	Rýchlosť a šírka
Tap II	Poklepávanie II	Rýchlosť a šírka
Knead&Tap	Hnetenie a poklepávanie	Rýchlosť
Shiatsu I	Shiatsu I (tlaková masáž)	Rýchlosť a šírka
Shiatsu II	Shiatsu II (tlaková masáž)	Rýchlosť a šírka
Grasp	Uchopenie ramien	Rýchlosť
3D I	Technika 3D I	Rýchlosť
3D II	Technika 3D II	Rýchlosť
3D III	Technika 3D III	Rýchlosť a šírka
3D IV	Technika 3D IV	Rýchlosť a šírka

Rýchlosť sa dá nastaviť v piatich úrovniach. Šírka sa dá nastaviť v piatich úrovniach.

Manuálny režim

2. Masírovaná oblasť

Otvorte menu výberu masírovanej oblasti. Vyberte jednu z piatich možností a stlačte OK. Spustí sa masáž a kreslo prejde do manuálneho režimu. Zvolená oblasť sa zobrazuje na informačnej obrazovke.

Menu → Manual Mode (Manuálny režim) → Area (Oblasť)

Zobrazenie	Význam a spôsob masáže
Spot	Bodová masáž na jednom pevne určenom mieste.
Partial	Lokálna masáž v malom rozsahu s pohybom tam a späť.
Upper	Masáž hornej časti chrbta s pohybom tam a späť.
Lower	Masáž dolnej časti chrbta s pohybom tam a späť.
Full	Masáž celého chrbta s pohybom tam a späť.

Pri bodovej a lokálnej masáži možno polohu masírovanej oblasti upraviť tlačidlami nahor a nadol, keď je zobrazená informačná obrazovka.

3. Šírka masáže

Menu → Manual Mode (Manuálny režim) → Width (Šírka) → 1-5

1. Šírku možno upraviť až po výbere masážnej techniky alebo masírovanej oblasti a po prechode do manuálneho režimu.
2. K dispozícii je päť úrovní šírky. Úroveň 1 predstavuje najmenšiu a úroveň 5 najväčšiu šírku. Šírku možno nastavovať v režimoch OFF (zastavenie), Tap I, Tap II, Shiatsu I, Shiatsu II, 3D III a 3D IV.
3. Zvolená šírka sa zobrazuje na informačnej obrazovke.

Úroveň 1	Úroveň 2	Úroveň 3	Úroveň 4	Úroveň 5
Najmenšia šírka				Najväčšia šírka

Nastavenie masáže

4. Rýchlosť masáže

Otvorte menu výberu rýchlosti a zvoľte požadovanú rýchlosť masáže.

Menu → Manual Mode (Manuálny režim) → Speed (Rýchlosť) → 1-5

1. Rýchlosť možno upraviť až po výbere masážnej techniky alebo masírovanej oblasti a po prechode do manuálneho režimu.
2. K dispozícii je päť rýchlostí. Úroveň 1 je najnižšia, úroveň 5 najvyššia. Ak je masážna technika zastavená, rýchlosť nemožno nastavovať.
3. Zvolená rýchlosť sa zobrazuje na informačnej obrazovke.

Úroveň 1	Úroveň 2	Úroveň 3	Úroveň 4	Úroveň 5
Najnižšia rýchlosť				Najvyššia rýchlosť

Nastavenie masáže po zapnutí kresla

1. Nastavenie intenzity 3D

Otvorte menu nastavenia intenzity 3D a zvoľte požadovanú úroveň. K dispozícii je päť úrovní, od 1 do 5. Úroveň 1 predstavuje najnižšiu intenzitu a úroveň 5 najvyššiu.

Čím vyššia je intenzita 3D, tým viac sa masážne valčeky vysunú a tým silnejšia je masáž. Nastavenie sa vykonáva z hlavnej informačnej obrazovky.

Massage Adj (Nastavenie masáže) → 3D Str (Intenzita 3D) → 1-5

Úroveň 1	Úroveň 2	Úroveň 3	Úroveň 4	Úroveň 5
Najnižšia intenzita				Najvyššia intenzita

Massage Adj - Nastavenie masáže.
3D Str / 3D intensity - Intenzita 3D masáže.
Select the object with left or right key and press OK - Vyberte položku tlačidlom doľava alebo doprava a stlačte OK.

Nastavenie a vzduchová masáž

Nastavenie času

Otvorte menu nastavenia času a predĺžte alebo skráťte čas masáže. Rozsah nastavenia je 0-40 minút. Keď odpočítavanie dosiahne 0, kreslo sa automaticky vypne a masážne valčeky sa vrátia do východiskovej polohy. Poloha kresla zostane nezmenená. Nastavenie sa vykonáva z hlavnej informačnej obrazovky.

Massage Adj (Nastavenie masáže) → Time Adj (Nastavenie času)

Možnosti zmeny času: **+10 min, +5 min, -5 min, -10 min.**

Nastavenie polohy ramien

Otvorte menu polohy ramien a jemne posuňte polohu nahor alebo nadol. Ak pri pôsobení masážnych ramien na vaše ramená cítite, že poloha nie je presná, upravte ju. Nastavenie sa vykonáva z hlavnej informačnej obrazovky.

Shoulder Adj (Nastavenie polohy ramien) → Nahor / nadol

Vzduchová masáž

Tieto funkcie používajte po zapnutí napájania kresla.

1. Režim vzduchovej masáže

Režim vyberte v menu vzduchovej masáže alebo pomocou tlačidla vzduchovej masáže na podrúčke.

Menu → Air Massage (Vzduchová masáž) → Air mode (Režim)

Zobrazenie	Režim
Air OFF	Vzduchová masáž vypnutá
Upper body	Vzduchová masáž hornej časti tela
Lower body	Vzduchová masáž dolnej časti tela
Full body	Vzduchová masáž celého tela

2. Intenzita vzduchovej masáže

Intenzitu možno upravovať po zapnutí vzduchovej masáže. K dispozícii je päť úrovní od 1 do 5. Úroveň 1 predstavuje najnižšiu intenzitu a úroveň 5 najvyššiu. Na hlavnej informačnej obrazovke je označená ako **Air Str** (Intenzita vzduchovej masáže).

Doplnkové funkcie

Zobrazenie vzduchovej masáže

Informačná obrazovka zobrazuje príslušnú oblasť vzduchovej masáže:

Zobrazenie	Slovenský význam
Up Body	Horná časť tela
Low Body	Dolná časť tela
Whole-body air pressure	Vzduchová masáž celého tela



1. Valčeková masáž chodidiel

Po zapnutí kresla otvorte menu nastavenia valčekov chodidiel. Podľa anglickej predlohy možno nastaviť ich intenzitu v piatich úrovniach od 1 do 5: úroveň 1 je najnižšia a úroveň 5 najvyššia. Predloha ďalej uvádza, že pri vyššej intenzite sa masážne valčeky viac vysunú a masáž je silnejšia. Nastavenie sa vykonáva z hlavnej informačnej obrazovky.

Menu → Other Func (Ďalšie funkcie) → Roll (Valčeky) → ON / 1-5

Ikona valčekov na informačnej obrazovke znázorňuje masáž chodidiel.

Rozpor v predlohe: Anglický text opisuje reguláciu intenzity a vysunutia valčekov, poľský text reguláciu rýchlosti. Obrázok menu uvádza ON a úrovne 1-5. Z dodaného návodu nemožno jednoznačne určiť, ktorý parameter sa v skutočnosti mení.

2. Vyhrievanie chrbta

Intenzitu vyhrievania chrbta vyberte v menu doplnkových funkcií. Text predlohy uvádza dve nastaviteľné úrovne: úroveň 1 je najslabšia a úroveň 2 najsilnejšia.

Menu → Other Func (Ďalšie funkcie) → Back heat (Vyhrievanie chrbta)

Rozpor v predlohe: Text uvádza dve úrovne intenzity, ale obrázok menu Back heat zobrazuje iba OFF (vypnuté) a ON (zapnuté). Preklad zachováva obe informácie; konkrétne možnosti treba overiť na ovládači daného kresla.

Doplnkové funkcie

Zobrazenie vyhrievania chrbta

Zapnutie vyhrievania chrbta je signalizované príslušným symbolom na informačnej obrazovke.



Vyhrievanie chrbta.

3. Vyhrievanie prstov na nohách

Intenzitu vyhrievania prstov na nohách vyberte v menu doplnkových funkcií. K dispozícii sú dve nastaviteľné úrovne: úroveň 1 je najslabšia a úroveň 2 najsilnejšia. Možnosť OFF vyhrievanie vypne.

Menu → Other Function (Ďalšie funkcie) → Toes Heat (Vyhrievanie prstov na nohách) → OFF / 1 / 2

Vyhrievanie prstov na nohách sa zobrazuje príslušným symbolom na informačnej obrazovke.

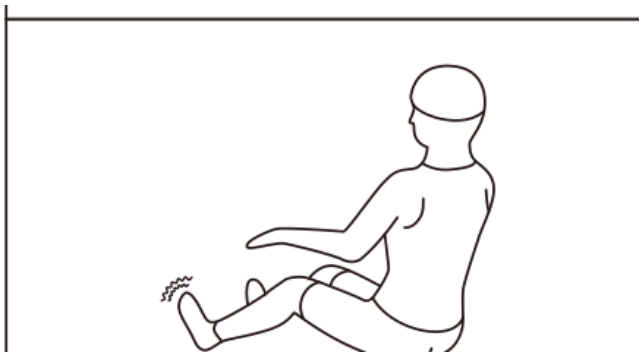

Vyhrievanie prstov na nohách.

4. Osvetlenie LED

Osvetlenie LED možno zapnúť alebo vypnúť v menu nastavení.

Menu → Setting (Nastavenia) → LED → OFF (Vypnuté) / ON (Zapnuté)

Nastavenie polohy kresla

Tieto funkcie používajte po zapnutí kresla.

1. Zero Gravity - nulová gravitácia

K dispozícii sú tri úrovne, ktoré zodpovedajú trom prednastaveným uhlom masážneho kresla. Opakovaným stláčaním tlačidla Zero Gravity postupne prepínate medzi tromi úrovňami a vypnutím funkcie.

Postupnosť: Zero Gravity I → Zero Gravity II → Zero Gravity III → OFF. Pri vypnutej funkcii sa nezobrazuje žiadna ikona.

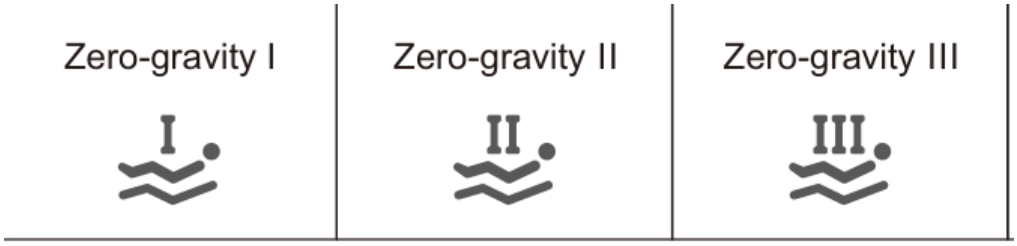

2. Celkový sklon kresla

Stlačte a podržte tlačidlo sklopenia kresla na diaľkovom ovládači. Operadlo sa sklápa nadol a podnožka sa zdvíha. Po uvoľnení tlačidla sa pohyb zastaví. Po dosiahnutí krajnej polohy sa nastavovanie zastaví a zaznie zvukový signál.

Stlačte a podržte tlačidlo zdvihnutia do sedu na diaľkovom ovládači. Operadlo sa zdvíha a podnožka sa spúšťa. Po uvoľnení tlačidla sa pohyb zastaví. Po dosiahnutí krajnej polohy sa nastavovanie zastaví a zaznie zvukový signál.



Vľavo: sklopenie kresla. Vpravo: zdvihnutie do sedu.

3. Sklon podnožky

Stlačením a podržaním tlačidla spúšťania podnožky na diaľkovom ovládači alebo na podrúčke sa podnožka spúšťa. Uvoľnením tlačidla sa pohyb zastaví. Po dosiahnutí krajnej polohy sa nastavovanie zastaví a zaznie zvukový signál.

Stlačením a podržaním tlačidla zdvíhania podnožky na diaľkovom ovládači alebo na podrúčke sa podnožka zdvíha. Uvoľnením tlačidla sa pohyb zastaví. Po dosiahnutí krajnej polohy sa nastavovanie zastaví a zaznie zvukový signál.



Vľavo: spúšťanie mechanizmu nôh. Vpravo: zdvíhanie mechanizmu nôh.

Pamäť a systémové nastavenia

Ukladanie programov do pamäte

Túto funkciu používajte po zapnutí kresla. Otvorte menu ukladania do pamäte, vyberte možnosť **+** a stlačte OK. Aktuálne prebiehajúci masážny program sa pridá medzi uložené programy.

Pri ďalšom otvorení pamäte stačí vybrať uložený program a stlačením OK ho spustiť. Ten istý program nemožno pridávať opakovane. Uložiť možno najviac tri rôzne masážne programy.

Na vymazanie vyberte uložený program a dlho podržte tlačidlo potvrdenia (OK).

Menu → Customise (Vlastné uložené programy) → + → OK

Bookmark up to three programs - Uložte si najviac tri programy.
Položku vyberte navigačnými tlačidlami, potvrďte tlačidlom OK; dlhým podržaním OK ju vymažete.

Systémové nastavenia

Tieto funkcie používajte po zapnutí napájania kresla.

1. Bluetooth

V menu nastavení Bluetooth zapnite alebo vypnite funkciu reproduktorov Bluetooth. Po zapnutí môžete po pripojení inteligentného zariadenia, napríklad mobilného telefónu alebo tabletu, prehrávať hudbu.

1. Na inteligentnom zariadení zapnite Bluetooth. Vyhľadajte zariadenie s názvom obsahujúcim „IMCM-XXXXXX“ a pripojte sa k nemu.
2. Otvorte prehrávač hudby v inteligentnom zariadení a spustite prehrávanie.

Menu → Setting (Nastavenia) → Bluetooth → OFF / ON

2. Hlasové ovládanie

Hlasové ovládanie zapnite alebo vypnite v menu nastavení. Krátkym stlačením hlasového tlačidla na diaľkovom ovládači alebo na podrúčke prebudíte hlasového asistenta. Dlhým stlačením hlasového tlačidla na podrúčke zapnete alebo vypnete funkciu hlasového ovládania. Po jej zapnutí možno hlasovým asistentom ovládať masážne kreslo.

Menu → Setting (Nastavenia) → Voice (Hlasové ovládanie) → OFF / ON

Hlasové ovládanie

Hlasového asistenta prebudíte vyslovením **„Hi Alice“** alebo **„Hey Alice“** v blízkosti reproduktora, prípadne stlačením hlasového tlačidla na podrúčke. Asistent odpovie **„I am here“** („Som tu“), čím oznámi, že je pripravený.

Po prebudení vyslovte príkaz do **6 sekúnd**. Po odpovedi asistenta môžete pokračovať ďalším príkazom. Medzera medzi dvoma po sebe nasledujúcimi príkazmi nesmie prekročiť 6 sekúnd; inak treba asistenta prebudiť znova.

Príkazy sa vyslovujú v angličtine v uvedenom znení. Slovenský text vysvetľuje ich význam.

Č.	Príkaz	Slovenský význam
1	Massage on	Zapnúť masáž.
2	Massage close	Vypnúť masáž.
3	Total Relax	Spustiť program Úplné uvoľnenie.
4	Energy Boost	Spustiť program Príval energie.
5	Sweet Dream	Spustiť program Sladký spánok.
6	Neck & Shoulder Care	Spustiť program Starostlivosť o krk a ramená.
7	Lunch Break	Spustiť program Obedná prestávka.
8	Thai Massage	Spustiť program Thajská masáž.
9	Open the air pressure	Zapnúť vzduchovú masáž.
10	Close the air pressure	Vypnúť vzduchovú masáž.
11	Up the seat position	Zdvihnúť kreslo do sedu.
12	Down the seat position	Sklopiť kreslo.
13	Change the other mode	Prepnúť na iný režim.
14	Go little down	Posunúť trochu nadol.
15	Go little up	Posunúť trochu nahor.

Odpoveď pri každom príkaze: „Ok,“ a následne rovnaké znenie príkazu. Napríklad pri „Massage on“ zaznie „Ok, Massage on“; pri „Neck & Shoulder Care“ zaznie „Ok, Neck & Shoulder Care“. Toto pravidlo platí pre všetkých 15 príkazov v tabuľke.

Poznámka predlohy: Príkazy 14 a 15 možno použiť až po príkaze 13.

Systémové nastavenia

3. Hlasové pokyny

Hlasové oznámenia možno zapnúť alebo vypnúť v menu nastavení hlasových oznámení. Ak sú zapnuté, počas používania kresla používateľ dostáva pokyny na jeho správne používanie. Noví používatelia sa tak rýchlejšie oboznámia s masážnymi funkciami.

Menu → Setting (Nastavenia) → Voice play (Hlasové pokyny) → OFF / ON

4. Hlasitosť systému

Hlasitosť nastavte v menu hlasitosti tlačidlami nahor alebo nadol. K dispozícii sú úrovne **0 až 15**.

Menu → Setting (Nastavenia) → Volume (Hlasitosť) → 0-15

5. Jazyk

Jazyk vyberte v menu nastavenia jazyka. K dispozícii je zjednodušená čínština a angličtina.

Menu → Setting (Nastavenia) → Language (Jazyk) → 中文 / English

Položka	Slovenský význam
中文	Čínština
English	Angličtina

6. Sériové číslo

Sériové číslo výrobku zobrazíte v menu nastavení.

Menu → Setting (Nastavenia) → SN (Sériové číslo)

Na obrazovke sa zobrazí sériové číslo; označenie „xxxxxxxxxx“ v predlohe je ilustračné.

Ukončenie masáže

Vypnutie počas masáže

Počas masáže stlačte tlačidlo ON/OFF na diaľkovom ovládači alebo tlačidlo ON/OFF na podrúčke. Všetky masážne funkcie sa okamžite vypnú a operadlo s podnožkou sa vrátia do východiskovej polohy.

Ukončenie po uplynutí nastaveného času

Keď uplynie nastavený čas masáže, všetky masážne funkcie sa automaticky vypnú. Operadlo ani podnožka sa v tomto prípade nevrátia do východiskovej polohy.



Návrat kresla do východiskovej polohy.

Massage chair reset... - Kreslo sa vracia do východiskovej polohy...
Please wait for the massage chair to stop... - Počkajte, kým sa masážne kreslo zastaví. Dávajte pozor na priestor okolo kresla.

Odpojenie napájania celého kresla

1. Hlavný vypínač prepnite do polohy „O“ (vypnuté).

2. Vytiahnite zástrčku z elektrickej zásuvky.

3. Odpojte napájací kábel od výrobku.

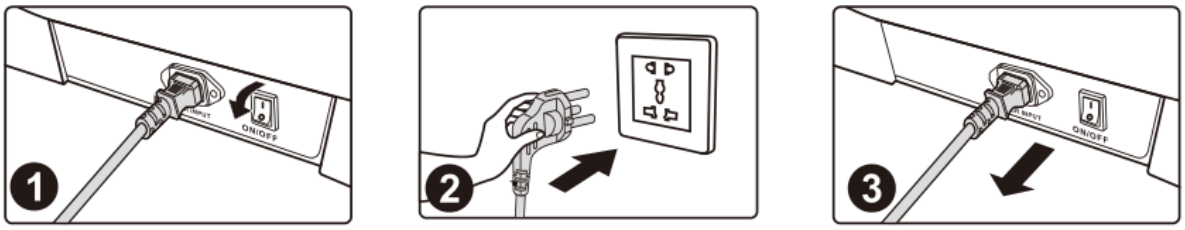

Vypnutie hlavného vypínača, odpojenie zo zásuvky a odpojenie kábla od kresla.

Čistenie a údržba

Čistenie syntetickej kože a plastových častí

Syntetickú kožu (koženku) utierajte mäkkou suchou handričkou.

- Na čistenie nepoužívajte chemikálie, napríklad riedidlo, benzín, alkohol a podobne.
- Pri používaní bežne dostupných prípravkov alebo utierok na ošetrovanie kože dodržiavajte ich návod na použitie.

Pri výraznom znečistení syntetickej kože

1. Mäkkú handričku namočte do vody alebo teplej vody s obsahom 3 % až 5 % neutrálneho čistiaceho prostriedku. Potom ju dôkladne vyžmýkajte.
2. Takto pripravenou handričkou utrite povrch kože.
3. Zvyšky čistiaceho roztoku odstráňte handričkou namočenou v čistej vode a dôkladne vyžmýkanou.
4. Utrite vyžmýkanou mäkkou handričkou.
5. Nechajte prirodzene vyschnúť na vzduchu.

Ďalšie pokyny

- Ak sa škvrny ťažko odstraňujú, namočte bežne dostupnú melamínovú hubku do neutrálneho čistiaceho prostriedku a utrite ňou výrobok.
- Na vysušenie povrchu nepoužívajte sušič vlasov.
- Pri utieraní džínsovinou alebo farebnými textíliami buďte opatrní, pretože farbivo z textílie môže zafarbiť povrch syntetickej kože.
- Tieto časti nenechávajte dlhodobo v kontakte s plastom, pretože by mohlo dôjsť k zmene farby.
- Syntetická koža sa môže zafarbiť. Pri používaní farby na vlasy preto zakryte miesta, s ktorými prídete do kontaktu, uterákom.

Riešenie problémov

Problém	Vysvetlenie alebo riešenie
Mechanizmus lýtok alebo operadlo dosiahne určitú polohu. Po stlačení príslušného nastavovacieho tlačidla sa už nepohybuje a zaznieva opakované pípanie.	Konštrukcia výrobku a ergonomické požiadavky určujú krajné polohy nastavenia. Kreslo má ochranu, ktorá po dosiahnutí krajnej polohy ďalší pohyb zastaví. Dosiahnutie hranice sprevádza zvukové upozornenie.
Po zapnutí zariadenia nefunguje masáž alebo niektoré funkcie.	Po zapnutí tlačidlom je potrebné manuálne vybrať automatický masážny program alebo iný prevádzkový režim. Ak sa žiadna činnosť nevykoná, zariadenie sa po 20 minútach automaticky vypne. Pri výbere manuálneho režimu môžu zostať nezvolené funkcie neaktívne; požadovaný režim treba nastaviť manuálne.
Pri zmene polohy kresla počuť trenie kože.	Výrobok používa kvalitný koženkový poťah odolný proti opotrebovaniu, ktorý spĺňa požiadavky na ochranu životného prostredia. Vzhľadom na prirodzené vlastnosti tohto materiálu môže pri vzájomnom pohybe vznikať mierny zvuk trenia. Ide o bežný jav. Ak však počas prevádzky počujete zvuk trhania látky alebo kože, okamžite prestaňte kreslo používať a vyhľadajte odborný servis.
Masážne valčeky nedosiahnu na ramená alebo krk.	Ak sa hlava nedotýka hlavového vankúša alebo chrbát operadla, pri zisťovaní telesných proporcií sa môže poloha ramien určiť nižšie, než je v skutočnosti. Sadnite si úplne dozadu do sedadla, hlavu oprite o hlavový vankúš a postup spustite znova od začiatku.
Zariadenie je poškodené alebo je napájací kábel či zástrčka nezvyčajne horúca.	Aby ste predišli nehode, bezpodmienečne kontaktujte autorizované servisné stredisko.

Doplnenie z poľskej časti predlohy: Kreslo môže zostať v rozloženej polohe pri poruche napájania, náhlom výpadku elektriny alebo po skončení masážneho programu. Po skončení programu sa masážne valčeky, vzduchové vaky a vyhrievanie vypnú, no poloha kresla zostane nezmenená. Na zloženie kresla ho zapnite a vypnite tlačidlom na diaľkovom ovládači alebo na podrúčke.

Pri akýchkoľvek otázkach alebo pochybnostiach o tomto výrobku sa obráťte na určených servisných pracovníkov.

Technické údaje

Parameter	Hodnota podľa anglickej predlohy
Model	SL-A357
Konfigurácia	2
Názov	Masážne kreslo
Menovité napätie	110-120 V~; 60 Hz 220-240 V~; 50 Hz / 60 Hz
Menovitý príkon	150 W
Menovitý čas prevádzky	20 minút
Trieda ochrany	I

V predlohe sú uvedené dve napäťové verzie bez označenia konkrétnej dodanej verzie. Rozhodujúce sú údaje na typovom štítku vášho kresla.

Obchodné označenie v poľskej časti: iRest Queentri (A357). Anglická časť uvádza technické označenie modelu SL-A357 a konfiguráciu 2.

Návod si uschovajte

iRest Queentri (A357)
Masážne kreslo
Návod na používanie - slovenský preklad